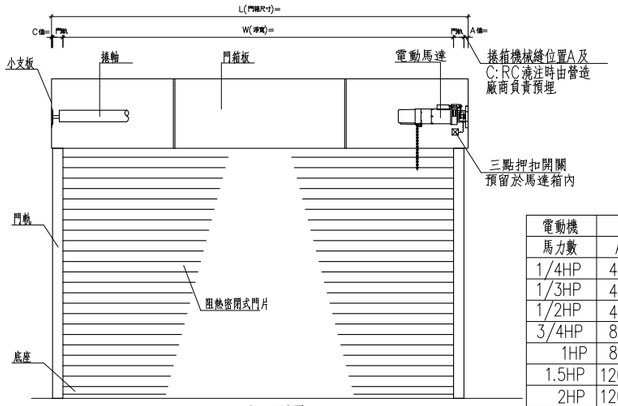

立面圖

電動機	機械縫位置	
馬力數	A值	C值
1/4HP	40mm	10mm
1/3HP	40mm	10mm
1/2HP	40mm	10mm
3/4HP	80mm	20mm
1HP	80mm	20mm
1.5HP	120mm	20mm
2HP	120mm	20mm

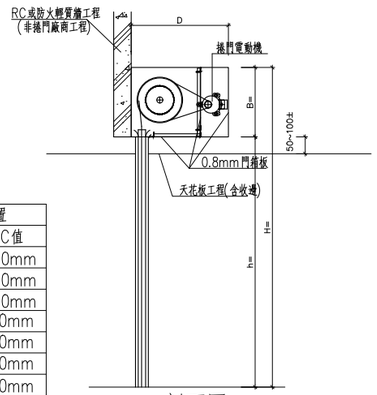

剖面圖

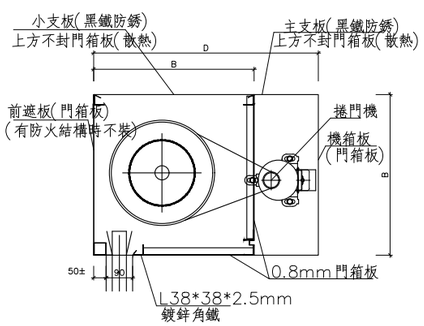

門箱板材質: 同門軌

門箱詳圖

施工說明

1. 本工程圖說製作前須檢繪製詳細施工圖, 經設計單位審核後方可施工, 不合格者不得按裝.
2. 本型式捲門不可採用倒捲式設置及不可採用斜軌式設置。
3. 捲門電動機開啓定位時須裝極限開關並使其能上下定點及自動停止保護馬達正常運轉.
4. 電動機按裝於天花板上時其下之天花板須留70cm*70cm之活動檢查口, 該處骨架應予加強.
5. 捲門電動機之馬達須為正字標記馬達, 並裝置熱保護器: 馬達溫度升高過高時應能自動切斷電源.
6. 本捲門之L值與該捲門淨寬度之差值依所須機械尺寸而定.
7. 本工程捲門電動機之機械縫, 門軌槽縫由營造廠負責預留施工, 另捲門固定所須支撐結構屬營造工程.
8. 本工程如有採用不鏽鋼, 除特殊說明外其規格均為sus304之規格.
   門片材質如為鍍鋅鋼板或鍍鋅鋼板烤漆，則鍍鋅量不得低於CNS之Z12標準。
9. 自動防火捲門之自動操作裝置, 除依選用配備採用外, 另需依CNS4212 A2059之規定: 供應緊急電源(由水電承商預留), 以備斷電時仍可正常操作.
10. 規定防火等級之捲門須提送主管機關內政部營建署審核通過之防火證書證明文件。
11. 電動捲門與水電消防施工界面說明：
    (a) 電源管線由水電廠商負責配至捲門機位置1/4HP~1HP採用1ø220V ,1.5HP以上採用3ø380V
    (b) 捲門機至押扣開關之1/2"øPVC管由水電廠商負責預埋施工,4C控制線由捲門廠商拉線施作.
    (c) 自動防火捲門時煙感器安裝位置及中繼控制器至捲門機之管線由水電消防廠商施作.
12. 本圖除特殊說明外, 均以公釐為單位. 圖面中鋼板厚度公差另依CNS標準規定辦理
13. 驗收時, 製造廠商須附出廠証明及一年保固書.

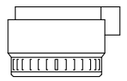

說明:
當煙感器偵測減光率20%(即空氣中含煙濃度20%)捲門在30秒內即下降關閉,配合用於一般防火捲門, 如捲門需連動裝置, 則由水電或消防工程承包商提供無電壓A接點管線接至捲門電動機之下降點.(煙感器, 中繼器及管線路裝設工程由水電或消防工程承作, 不含捲門工程內, 但捲門承包商需配合電動機下降點接線與測試)

*僅供參考, 需符合防火認證產品

煙感器(屬水電消防廠商)

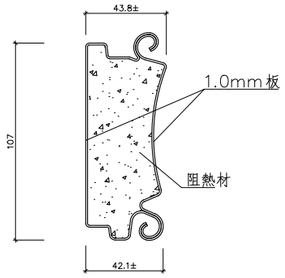

材質: 詳規格表

阻熱密閉式門片詳圖

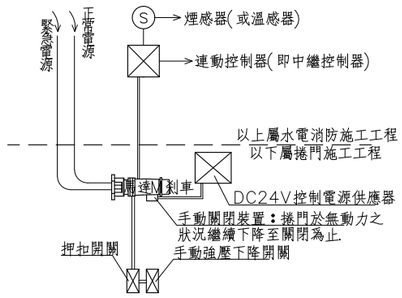

功能說明:
1. 捲門與平時環境下正常使用.
2. 火災發生時由消防系統給捲門訊號使捲門下降關閉為止
3. 火災發生時消防系統故障或無電源時發生緊急事故，手動強壓下降開關裝置按下使捲門下降關閉為止(平時不可使用)

註: 預埋管線拉線部份屬水電消防施工工程.

自動防火捲門裝置— 自動防火連動裝置系統圖

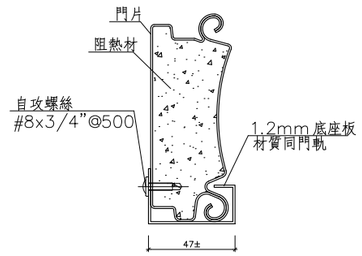

底座板材質: 同門軌

阻熱密閉式底座詳圖

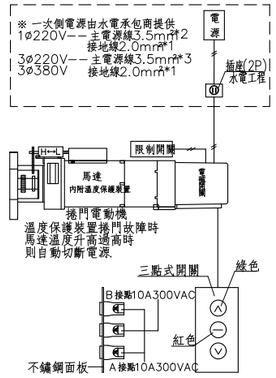

註: 1. 自動防火捲門標準作法三點式開關預留於馬達箱內，以避免人為操作損壞。
2. 如需設立外露式三點式開關時，由水電承商預留管線及安裝槽(離地高1.2M)

電動捲門操作系統詳圖

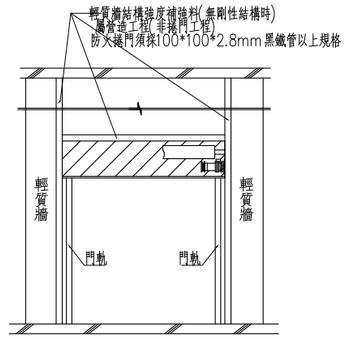

註：若為戶外防風捲門安裝時無足夠的結構強度鋼構或RC結構體可固定時，由營造或鋼構提供加設RC或鋼構結構, 以便捲門及門軌安裝時有足夠的結構強度支撐防風性能.

立面圖(輕隔間配合示意圖)

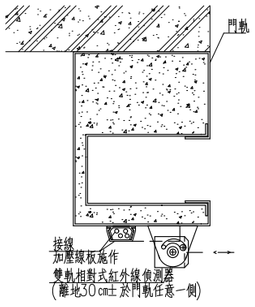

雙軌相對式紅外線偵測器((室內型))
*適用於出入口、通路、直排門窗、停車場車道出入口等警戒偵測。
*高信賴度雙同步發射源，光束特強，減低誤動作。
*紅外線光束雙頻調雙訊號，不受干擾。
*特殊雙光束聚光鏡片，不需作垂直調整，水平調整可達±90°。
*偵測距離15公尺。

各部位名稱示意圖 :

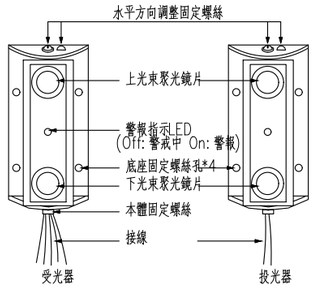

紅外線式障礙感知器說明及安裝平面示意圖

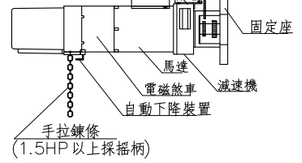

捲門電動機示意圖

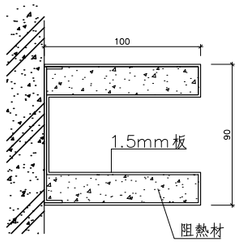

材質: 詳規格表

阻熱密閉式門軌詳圖

備註: 門軌安裝方式僅供參考(另依個案建築圖設計而定).

編號	門型	門片材質	門軌材質	尺寸				馬力數	電源	鏟數	門箱	紅外線障感器(自動關閉型)	自動防火捲門裝置	防火時效	阻熱時效	備註
				L	H	h	B*D									
RD3	阻熱密閉式	鍍鋅鋼板烤漆(色另定)，施工前提供設計單位選色	不鏽鋼SUS304	3800	4600	3900	700*1050	1HP	1ø220V	1	V	V	V	1HR	1HR	1F郵局營業廳管制門
RD4			不鏽鋼SUS304	5700	3100	2500	600*950	1HP	1ø220V	1	V	V	V	1HR	1HR	B1F汽車車道
RD5			不鏽鋼SUS304	2250	2870	2320	550*800	1/4HP	1ø220V	1	V	V	V	1HR	1HR	B1F機車車道
RD13			不鏽鋼SUS304	3530	4850	3450	650*1000	1HP	1ø220V	1	V	V	V	1HR	1HR	2F補習班入口
RD13a			不鏽鋼SUS304	3560	4850	3700	650*1000	1HP	1ø220V	1	V	V	V	1HR	1HR	6F餐廳入口
RD14			不鏽鋼SUS304	4000	4850	2950	650*1000	1HP	1ø220V	1	V	V	V	1HR	1HR	3F補習班入口
RD14a			不鏽鋼SUS304	4000	4350	3700	650*1000	1HP	1ø220V	2	V	V	V	1HR	1HR	4,5F健身房入口
RD14b			不鏽鋼SUS304	4000	4350	3450	650*1000	1HP	1ø220V	1	V	V	V	1HR	1HR	7F餐廳入口

註：1. 本工程F60A防火捲門採鍍鋅鋼板烤漆, 需符合CNS4166A2058捲門規範中.
烤漆塗裝規定: 烤漆塗膜厚度與底漆厚度合計須20um以上 ，但門軌, 門箱板, 底座板, 附設防火門採不鏽鋼SUS304.
2. RD4,RD5僅設計為法規要求之F60A防火捲門(門體較重)，不可作為車道高頻率進出管制之車道捲門使用用途。

捲門規格表

註1:本工程圖說所標示之材料規範，廠商送審之材料應符合其主要特性規範，並須經業主與建築師審核通過後方可使用。
註2:本工程圖說所繪製之零件型式僅供參考，如承包商所使用之產品符合原設計之功能，並須經業主與建築師審核通過後方可使用。

工程名稱 PROJECT

中華郵政彰化光復路郵局 承續工程

圖面修正 REVISIONS

NO	日期 DATE	內容 REMARKS

圖面名稱 DRAWING TITLE

防火捲門詳圖

C. K. LIN & ASSOCIATES ARCHITECTS & ENGINEERS

工程顧問

結構 STRUCTURAL	
水電 PIPING & ELECTRICAL	
空調 AIR. CONDITIONING	
室內設計 INTERIOR DESIGN	

說明 DESCRIPTION

比例尺 SCALE	
設計 DESIGNED BY	
繪圖 DRAWN BY	
核對 CHECKED BY	
核准 APPROVED BY	
日期 DATE	113.06.07

業務號碼 JOB NO.

圖號 DRAWING NO.	張數 SHEET NO.
A6-22	/

檔案名稱 FILE NAME

drawing file :

user name :

plotting date :